REMCO
DRUCKLUFTTECHNIK AG

+41 71 973 75 00 / info@remco.ch / www.remco.ch

mattei®
COMPRESSED AIR SINCE 1919

PRODUKTKATALOG

Deutsch

BAUREIHE CLASSIC

ROTATIONSKOMPRESSOREN VON 1,5 BIS 55 kW

ERC
ERCS

Unternehmensprofil

Die Firma **Ing. Enea Mattei SpA** ist ein italienisches Unternehmen, das schon seit dem Jahre 1919 Luftverdichter herstellt. Dank einer kontinuierlichen Weiterentwicklung zählt sie heute zu den weltweit namhaftesten Herstellern auf diesem Gebiet und ist absolut führend in der Produktion von Rotationskompressoren.
Die Grundlagen des Erfolgs von Mattei liegen in der konstruktiven, produktionstechnischen und kommerziellen Weiterentwicklung, die aus nachhaltiger und eingehender Forschungsarbeit und der Anwendung erprobter Technologien resultieren. Im Laufe der Jahre mit all ihren Veränderungen ist es Mattei gelungen, mit den Anforderungen des Marktes und den neuesten Forschungsergebnissen Schritt zu halten und innovative und technisch auf dem neuesten Stand stehende Produkte auf den Markt zu bringen.

Zertifizierte Qualität

Mattei sieht die Qualität als Grundsatz aller Unternehmensaufgaben und die stetige Verbesserung aller Produktionsprozesse, um ein Höchstmaß an Kundenzufriedenheit zu erreichen. Das ist die Grundlage der Unternehmensphilosophie von **Mattei,** sich so dem Markt und den Kunden zu präsentieren und den Referenzwert auf dem Gebiet der Drucklufterzeugung darzustellen.
Das 1994 bei **Mattei** eingeführte Qualitätssystem ist von der Zertifizierungsgesellschaft DNV zertifiziert, in Übereinstimmung mit dem Standard UNI EN ISO 9001.

Simply different
der Kompressor, der den Unterschied ausmacht

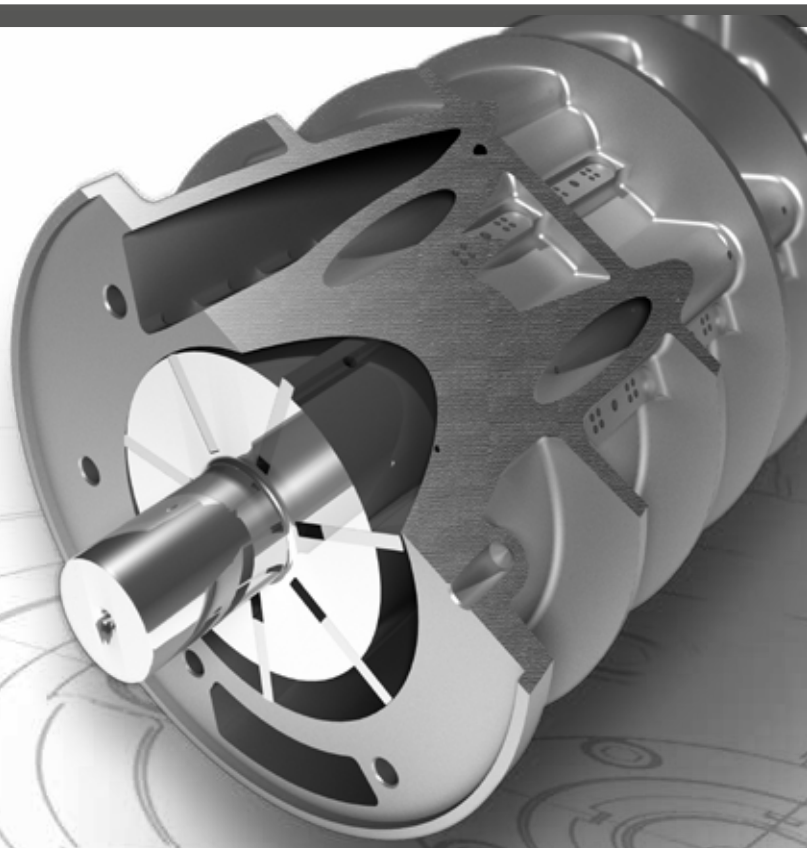

DER MATTEI KOMPRESSOR

Mattei Rotationskompressoren sind das Ergebnis laufender Innovationen und fortgeschrittener Konstruktion.
Die niedrige Umdrehungsgeschwindigkeit der Verdichtereinheit, die hohe volumetrische Leistung und das Fehlen jeglicher Wälz- oder Kugellager ermöglichen im Vergleich zu anderen Rotationskompressoren eine Energieersparnis **von über 15%.**

1:1 EFFIZIENZ

Alle Mattei Kompressoren zeichnen sich durch ein 1:1 - Verhältnis zwischen der Drehzahl des Elektromotors und der Kompressionseinheit aus. Daraus ergibt sich eine hohe Energieeffizienz und hohe Leistungen.
Die Rotationskompressoren gewährleisten im Vergleich zu anderen Technologien eine bessere Luftdichtheit und langfristige konstante Leistungen.

BETRIEBSSICHERHEIT

Das kompakte Design, der direkte Antrieb, die niedrige Umdrehungsgeschwindigkeit und die beschränkte Anzahl beweglicher Bauteile machen den Mattei Rotationskompressor zu einem langfristig sicheren und zuverlässigen Gerät.

NIEDRIGE BETRIEBSKOSTEN: KEINE REVISION

Mattei Rotationskompressoren sind für 100.000 Betriebsstunden ausgelegt, ohne dass Lamellen oder sonstige Metallteile ausgetauscht werden müssen.
Die Sicherheit der langen Laufzeit der Mattei Kompressoren liegt in der hohen Produktionsqualität und in der speziellen Technik der Lamellenkompressoren.

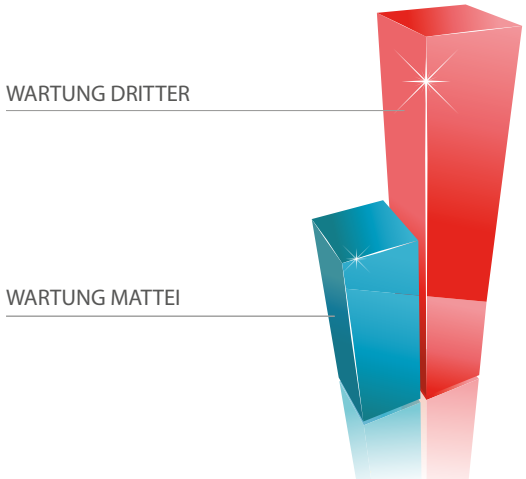

KOMFORT

Der Mattei Rotationskompressor ist laufruhig und kann an jedem beliebigen Ort aufgestellt werden.
Ihr Platzbedarf ist gering und ihre Installation einfach und schnell.
Dank des kompakten Designs sind die Wartungseingriffe bequem und intuitiv.

QUALITÄTSDRUCKLUFT

Alle Mattei Kompressoren sind mit großzügig bemessenen Filtersystemen ausgerüstet, die für alle Anwendungen eine hochwertige Druckluft gewährleisten. Die spezielle mehrstufige Ölabscheidung sichert außerdem einen beschränkten Schmiermittelverbrauch und eine geringe Schmiermittelverschleppung.

Rotationskompressoren der Serie CLASSIC

Die Rotationskompressoren Mattei der Serie Classic sind komplette und effiziente Anlagen, ideal für jeden industriellen Einsatz.

DIREKTANTRIEB

Seit jeher stellt Mattei Kompressoren her, deren Elektromotor mit einer Drehzahl von nur 1500 U/min arbeitet und die über eine flexible Kupplung direkt angetrieben werden.
Der Inline-Direktantrieb ist ausschlaggebend für große Energieeinsparungen, da aufgrund des Fehlens von Zahnrädern bzw. Keilriemen keine Druckverluste auftreten.

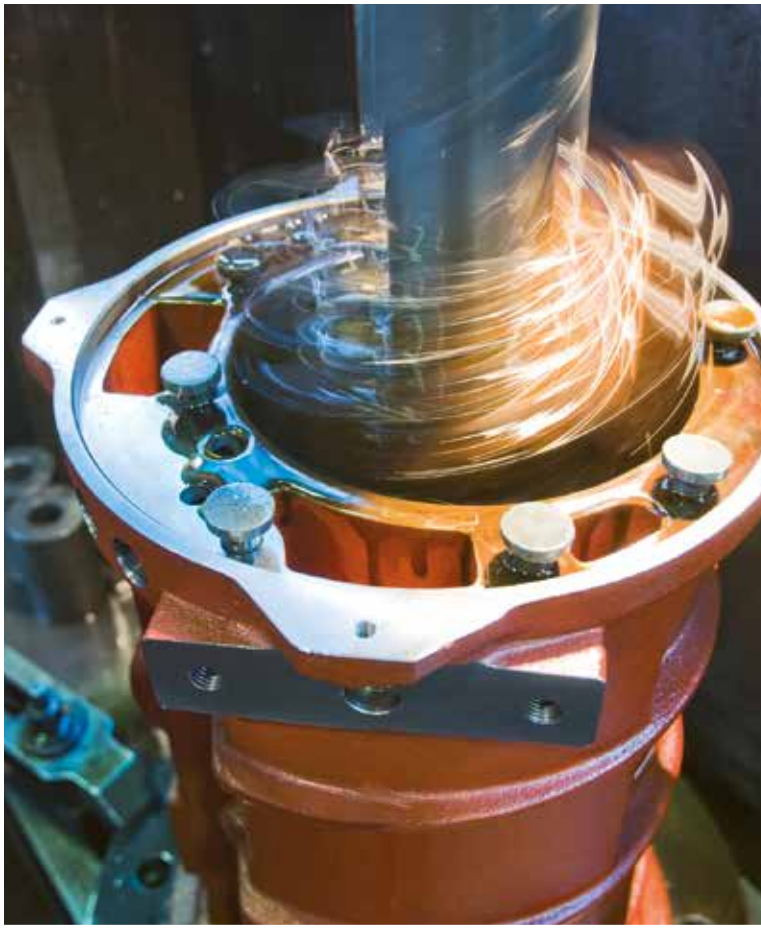

MODULATIONSBETRIEB

Neben dem klassischen Betriebsmodus der "VOLLLAST-/LEERLAUF"-Regelung sind alle Modelle mit einem speziellen Proportional-Regelventil ausgerüstet, das eine Druckluftversorgung mit konstantem Betriebsdruck gewährleistet und die Möglichkeit bietet, auch ohne Behälter zu arbeiten. Durch diese Regelung passt sich die Liefermenge automatisch an den Bedarf des an den Verdichter angeschlossenen Druckluftnetzes an, was mit deutlichen Energieeinsparungen verbunden ist.

ROBUST UND GERÄUSCHLOS

Die Classic-Kompressoren sind korrosions- und kratzbeständig. Besonders kompakt sind sie ideal für Installationen auf kleinstem Raum. Die Flügelzellentechnologie gewährleistet Sicherheit und Geräuschlosigkeit auch ohne Außengehäuse.

Funktionsweise

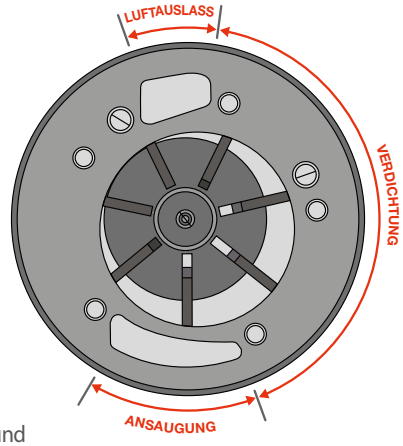

Hochwirksamer Luftverdichtungsprozess, große Zuverlässigkeit, überdurchschnittlich lange Lebensdauer und niedrige Betriebskosten. Dies sind nur einige der hauptsächlichen technologischen Vorteile von Rotationskompressoren. Der Rotationskompressor ist ein volumetrischer Verdichter, bestehend aus einem Stator und einem darin rotierenden, exzentrisch und tangential gelagerten Rotor. Der Rotor ist mit längsseitigen Schlitzen versehen, in welchen sich die Lamellen bewegen, die durch die Zentrifugalkraft gegen die Statorwand gedrückt werden. Der Rotationskompressor bietet dank seines **einfachen technischen Konzepts** erhebliche Vorteile. In erster Linie **einen höheren volumetrischen Wirkungsgrad**, da die Lamellen ständig in Berührung mit der Innenwand des Stators bleiben und ein konstanter Ölfilm für eine perfekte druck- und luftverlustfreie Abdichtung sorgt.

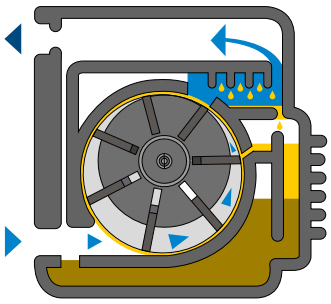

Bei den Rotoren dieser Bauart treten keine Axialkräfte auf, die Rotorwand ist somit keinem Verschleiß ausgesetzt und der Einsatz von Wälz- und Drucklagern ist überflüssig. Auch die **Standzeit** der Lamellen ist dank ihrer Bearbeitungsweise **praktisch unbegrenzt**. Der Erfolg der Mattei Rotationskompressoren liegt in ihrer **äußersten Zuverlässigkeit, Leistungsfähigkeit, Standzeit, Geräuscharmut und in ihrer einfachen Wartung.** Auch dem Design selbst kommt eine angemessene Bedeutung zu: Kompaktheit und saubere Linienführung, zusammen mit harmonischen Formen, vermitteln bei diesen Kompressoren den Eindruck von Solidität und Funktionalität.

ANLAUF SOFT – START

Die Verwendung des Soft-Start (ERC 500 - 1000) erlaubt eine sanfte und progressive Inbetriebsetzung des Motors, mit einer daraus folgenden drastischen Reduzierung der Leistungsaufnahme in dieser Phase. Eine Verbrauchseinschränkung bedeutet, die elektrische und mechanische Beanspruchung der Maschine und der Anlage zu reduzieren, was auch verringerte Wartungsaktivitäten mit sich bringt.

HOCH EFFIZIENTE ÖLABSCHEIDUNG

Die Abscheidung des Öls aus der Luft erfolgt mehrstufig: eine erste Abscheidung findet in der Ölkammer über ein Labyrinth statt, setzt sich dann am Eingang des Abscheiders, durch eine Verzögerung und nachfolgende laufende Änderung der Strömungsrichtung fort, danach durch den Koaleszensfilter, der die restlichen Öldämpfe aus der Luft entfernt. Dank diesem speziellen Abscheidungssystem ist das Mitschleppen des Öls extrem gering.

EINFACHE UND LEICHT ZUGÄNGLICHE WARTUNG

Das Nichtvorhandensein eines Gehäuse erleichtert alle Wartungs- und Reparaturarbeiten in erheblichem Umfang. Das Untergestell ist auf müheloses Anheben und Handling ausgelegt.

BAUREIHE CLASSIC

Serie 200
ERC/ERCS 1 > 3

Motorleistung:	1,5 bis 3 kW
Liefermenge:	0,16 bis 0,32 m³/min
Betriebsdruck:	10 bar
Schalldruckpegel:	64-70 dB(A)
Hz:	50

Motor:	1,5 bis 2,2 kW
Liefermenge:	0,20 bis 0,28 m³/min
Betriebsdruck:	10 bar
Schalldruckpegel:	66 dB(A)
Hz:	60

Serie 500
ERC/ERCS 4 > 11

Motorleistung:	4 bis 11 kW
Liefermenge:	0,49 bis 1,97 m³/min
Betriebsdruck:	8/10/13 bar
Schalldruckpegel:	71-75 dB(A)
Hz:	50

Motor:	4 bis 11 kW
Liefermenge:	0,43 bis 2,11 m³/min
Betriebsdruck:	8/10/13 bar
Schalldruckpegel:	73-77 dB(A)
Hz:	60

Serie 1000
ERC 15 > 22

Motorleistung:	15 bis 22 kW
Liefermenge:	1,87 bis 3,75 m³/min
Betriebsdruck:	8/10/13 bar
Schalldruckpegel:	79 dB(A)
Hz:	50

Motor:	15 bis 22 kW
Liefermenge:	2,4 bis 3,95 m³/min
Betriebsdruck:	8/10/13 bar
Schalldruckpegel:	81 dB(A)
Hz:	60

Serie 2000
ERC 30 > 55

Motorleistung:	30 bis 55 kW
Liefermenge:	3,67 bis 8,9 m³/min
Betriebsdruck:	8/10/13 bar
Schalldruckpegel:	84 dB(A)
Hz:	50

Motor:	30 bis 45 kW
Liefermenge:	4,9 bis 9,9 m³/min
Betriebsdruck:	8/10/13 bar
Schalldruckpegel:	86 dB(A)
Hz:	60

Classic

STEUERUNG

MAESTRO XS – XB
für eine allumfassende Kontrolle

Im Hinblick auf Energieeinsparungen spielt die Kommunikation in einer Maschinenhalle eine entscheidende Rolle.
Das Überwachen, das Steuern und das prompte Eingreifen auf den Betrieb der Anlage ist für die Vermeidung von Energieverschwendungen und unnötigem Verbrauch wesentlich.

Die Kompressoren Mattei ERC 4-22 kW sind serienmäßig mit der elektronischen Steuerung Maestro XB ausgerüstet.
ERC 30-55 kW mit Maestro XS.

Mikroprozessor–Steuerungssystem

Die Maestro^{xs}-Steuerung ist eine programmierbare Steuer- und Kontrolleinheit für den Kompressor, um die Arbeitsweise der Anlage an den Bedarf des Druckluftnetzes anzupassen. Maestro^{xs} verfügt über verschiedene Programme und besondere Kontrollmöglichkeiten, sowie Funktions- und Fehleranalysen. Werden mehrere Kompressoren über Maestro^{xs} miteinander verbunden, kann ein Gerät als so genannte Mastereinheit der Druckluftstation deklariert werden. Somit können weitere Kosten für eine übergeordnete Steuerung eingespart werden. Zum weiteren Lieferumfang gehört ein beleuchtetes LCD-Kontrolldisplay mit einfach zu bedienenden Tasten für die Hauptmenüs, ein Interface für die PC - Anbindung, aber auch eine Fernüberwachung über Internet oder das Mobilfunknetz (optional).

MAESTRO^{xs}:

Merkmale und Funktionen

- *Ergonomisches Bedienpult mit Tasten zum raschen Zugang zu den Hauptmenüs*
- *Halbgrafisches "LCD"*
- *Digitale Eingänge 24 V DC*
- *Digitale Ausgänge mit potentialfreien Kontakten bis 230 V AC und bis 24 V DC*
- *Anzeige der analogen Daten (Leitungsdruck, Druck in der Kammer, Öltemperatur, Ablufttemperatur) und der allgemeinen Daten (Stör- und Betriebsmeldungen, Maschinenzustand, Höchst- und Mindestdruck, letzter Start und letzter Stopp)*
- *Betriebsstundenzähler*
- *Ereignisarchiv und Speicherung von bis zu 20 Störereignissen*
- *Mehrsprachige Bedienerschnittstelle*
- *Start-/Stopp- Wochen- und Stundenprogrammierung*
- *Programmierung der Basisparameter und ihrer Verfeinerung für einen optimalen Betrieb des Kompressors*
- *Steuerung des integrierten Trockners*
- *Start-/Stopp-Fernsteuerung des Kompressors*
- *Verfügbarkeit mittels potentialfreier Kontakte der folgenden Maschinenzustände: Kompressor bereit, Kompressor läuft, Kompressor unter Last, Kompressor ausgefallen*

MAESTRO^{xB}:

Merkmale und Funktionen

- *Ergonomisches Bedienpult mit Tasten zum raschen Zugang zu den Hauptmenüs*
- *Grafik 144 x 32 Pixel*
- *Netzteil 24 V AC 50/60 H*
- *Digitale Eingänge 12 V DC*
- *Digitale Ausgänge mit potentialfreien Kontakten bis 230 V AC und bis 24 V DC*
- *Analoge Drucksignal (4-20mA)*
- *Analoge Temperatursignal (NTC)*
- *Einfache Einstellung über eine Menüstruktur*
- *Möglichkeit der Aktualisierung*
- *Anzeige der analogen Daten (Leitungsdruck, Druck in der Kammer, Öltemperatur, Ablufttemperatur) und der allgemeinen Daten (Stör- und Betriebsmeldungen, Maschinenzustand, Höchst- und Mindestdruck)*
- *Betriebsstundenzähler*
- *Ereignisarchiv und Speicherung von bis zu 10 Störereignissen*
- *Mehrsprachige Bedienerschnittstelle*
- *Start-/Stopp- Wochen- und Stundenprogrammierung*
- *Programmierung der Basisparameter und ihrer Verfeinerung für einen optimalen Betrieb des Kompressors*
- *Erweiterte Einstellungen, kann passwortgeschützte Programmierung der zertifizierten Techniker diese nicht direkt zugänglichen Einstellungen des Benutzers ändern*
- *Überprüfen Sie den Status der Eingänge und Ausgänge der Steuerung Einheit / Maschine für die Erkennung von Fehlern im System des Kompressors bzw in Schutz und Sicherheitseinrichtungen*
- *Start-/Stopp-Fernsteuerung des Kompressors*
- *Verfügbarkeit mittels potentialfreier Kontakte der folgenden Maschinenzustände: Kompressor bereit, Kompressor ausgefallen*

Classic STEUERUNG

CONCERTO: komplette Steuerung und absolute Flexibilität

Häufiges Anlaufen und Abschalten, mit daraus folgendem Verschleiß von Bauteilen, Stromverschwendung und Änderungen in der Funktionsweise der Kompressoren, ist ein bekanntes Problem bei schlecht gesteuerten Anlagen.
Concerto ist das neue Mattei Steuergerät der letzten Generation, entwickelt um allen Anforderungen der Benutzer nachzukommen, unabhängig vom Bautyp des Kompressors. Dank individuell einstellbarer Funktionen kann das Gerät gleichzeitig bis **zu 16 Kompressoren** steuern und kontrollieren, mit Einschränkung der Leerzeiten und Optimierung der Anwahl. Mit Concerto wird **der Stromverbrauch um über 35% gesenkt.**

DIREKTES EINSPAREN

Unabhängig von der Kombination der Kompressoren und des Bautyps wählt **Concerto** immer die wirtschaftlich günstigste Konfiguration, mit dem entsprechend höchsten Wirkungsgrad der Anlage.
Das Steuersystem **Concerto** verlängert die Lebensdauer Ihrer Kompressoren, es sichert die geringste Anzahl an Motorstarts und schließt Leerlaufzeiten fast vollständig aus.

FUNKTIONSWEISE

Concerto bedarf nur weniger Programmparameter, die es erlauben Kompressoren verschiedener Leistungen zu kombinieren und die Produktionswerte mit den Verbraucherwerten zu synchronisieren. Ein großes Display erleichtert die Programmierung des Systems, mit einer bequemen und intuitiven Führung.

ÜBERWACHUNG MITTELS PC

Die wichtigsten Betriebsparameter, Störmeldungen, Wartungsintervalle und der Energieverbrauch können über einen normalen Webserver direkt am PC abgelesen werden.
Auf diese Weise ist die Anlage immer unter Kontrolle, es gibt keine unangenehmen Überraschungen.

GESAMTBETRIEB

Trockner, Filter und das Zubehör für die Aufbereitung und Ableitung des Kondenswassers können über die digitalen Eingänge direkt an das System angeschlossen werden. Dasselbe gilt für den Anschluss von Fühlern mit Analogausgang zur Überwachung der gesamten Kompressoranlage.
Concerto ist somit in der Lage eine extrem hohe Anzahl von Betriebsdaten zu liefern, die auch über einen Webserver ausgelesen werden können. Concerto steuert und kontrolliert auch mit Frequenzwandlern ausgerüstete Kompressoren mit variabler Drehzahl im Bereich ihres höchsten Wirkungsgrades.

QUARTETTO

Falls ein Produktionsprozess variable Mengen an Druckluft benötigt oder wenn ein nicht geplantes Anhalten der Maschinen unbedingt verhindert werden muss, ist es erforderlich, eine übergeordnete Steuerung zur Optimierung des Anlagenbetriebs einzusetzen.

Quartetto besitzt einen programmierbaren Controller, der in der Lage ist, den Betrieb mehrerer Kompressoren, **bis zu einem max. von 4 Einheiten**, zu verwalten, vorausgesetzt, dass sie über eine Fernsteuerung Start-Stopp verfügen. Quartetto kann auf die effizienteste Art und Weise die Anforderung der Linie und die Arbeitsbelastung für jeden Verdichter befriedigen, wobei die Energieabsorption vermindert wird.

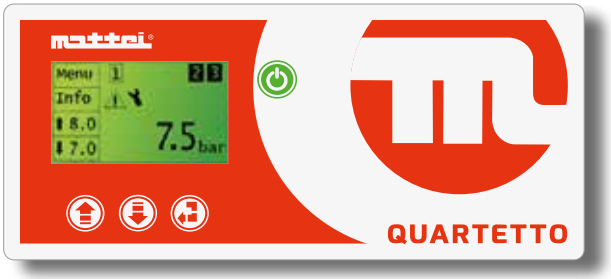

BETRIEBSMODALITÄTEN

- *Balance Betriebsstunden: Für Anlagen, die aus Verdichtern mit der gleichen Leistung bestehen, in denen die Maschinen abwechselnd verwendet und der Verschleiß gleichmäßig sein sollen*
- *Priorität: Für Anlagen, bei denen der Installateur / Endverbraucher die Priorität der Kompressoren festlegt (d.h. die Abfolge der Eingriffe), indem ihnen eine fortlaufende Nummer zugeordnet wird*
- *Smart: Modalität, um die beste Leistung durch Optimierung des Energieverbrauchs (Energieeinsparung) für eine stets reaktionsfähige Anlage bei jeder Druckänderung im System zu erhalten*

Hardware

- *Steuersystem mit LCD-Display (zwei zeilen, 16 Zeichen) und LED;*
- *230 Vac Stromversorgung;*
- *4 digitale Ausgänge;*
- *Sondensignals 4 ÷ 20 mA.*

Software

- *Bis zu 4 Kompressoren (Kolbenhemd, Schraube, Lamellen,...);*
- *Wochenprogrammierung;*
- *Display in verschiedenen Sprachen;*
- *Fernanzeige von Systemanomalien: SMS, fax oder e-mail.*

Wärmerückgewinnung aus Druckluft

Bei einem luftgekühlten geölten Kompressor werden ca. 80% der aufgenommenen Energie als Wärme über das Öl abgeführt. Das Öl gibt die Wärme, die es während der Verdichtungsphase aufnimmt, an die Druckluft ab, von wo sie über die Kühlung ins Freie abgeführt wird und verloren geht.

Die zur Verdichtung aufgewendete mechanische Energie wird wie folgt abgeführt:

- ca. 80% am Ölkühler;
- ca. 10 bis 12% an die Kühlung der Druckluft;
- ca. 2 bis 3% an die Druckluft;
- der Rest durch Abstrahlung.

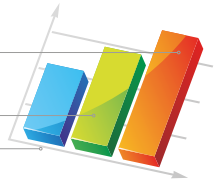

Mattei bietet für ihre Kompressoren ein Wärmerückgewinnunssystem an, das zum Erwärmen von Brauch- oder Trinkwasser eingesetzt werden kann.

Die Baugruppe "Wärmerückgewinnung" ist perfekt in den Ölkühlkreis integriert. Die Vorrichtung führt die Temperaturkontrolle des Öls unabhängig durch und ist somit vor Störungen geschützt, wie z.B. vor Reduzierung der Wasserdurchflussmenge oder vor Überhitzung.

Wieviel spart man durch die Wärmerückgewinnung?

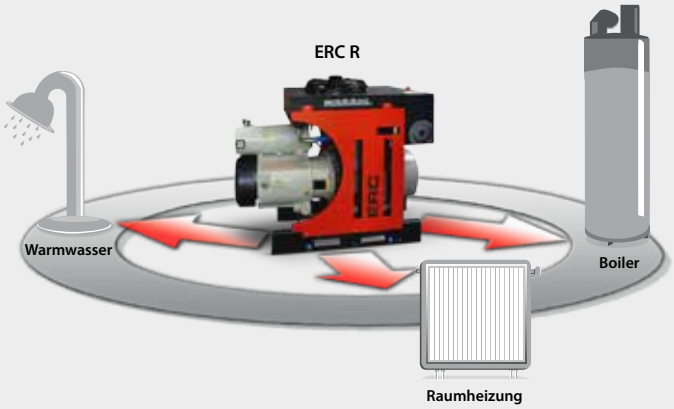

Die Möglichkeit die rückgewonnene Wärme in Form von Warmwasser während des ganzen Jahres zu nutzen, hängt von dessen Verwendung ab.
Bis zu 80% der rückgewonnenen Wärme kann in der Industrie zur Erzeugung von Warmwasser und zur Raumheizung verwendet werden.
Die Rückwärme kann sogar zu 100% genutzt werden, wenn ein Industrieprozess den Einsatz von Wärme verlangt.

Technologie im Dienste des Kunden

TOTAL QUALITY MANAGEMENT

Qualität ist für Mattei ein unerlässlicher Wert und stellt den Schlüsselfaktor zur Entwicklung einer positiven Beziehung zwischen Firmenkultur und Firmenleistung dar. Innovative, eigens für Mattei entwickelte Softwareprogramme und technologisch modernste Produktionsanlagen, sowie automatisierte Bearbeitungszentren und hochgenaue Werkzeugmaschinen gewährleisten das hohe technische und Qualitätsniveau der Mattei-Produkte.

3D-QUALITÄTSKONTROLLE

Die Fabrikationstoleranzen werden laufend während des Produktionsprozesses und mit speziellen 3D-Messgeräten kontrolliert. Auf diese Weise ist die Übereinstimung des Produkts mit den höchsten Qualitätsstandards jederzeit gewährleistet.

STRENGE ABNAHMETESTS

Mattei Kompressoren verlassen das Werk erst nach Bestehen strenger und gründlicher Abnahmetests, bei welchen die Kompressoren unter verschiedenen Betriebsbedingungen eingehend geprüft werden. Über ein drahtloses Datenerfassungssystem werden alle elektrischen, mechanischen und Leistungsdaten registriert und eingesehen.

HOCHTECHNOLOGISCHE PRODUKTIONSANLAGEN

Verdichtungsgruppen und Lamellen werden auf modernen automatisierten Bearbeitungszentren hergestellt. Der Zusammenbau der einzelnen Bauteile erfolgt ausschließlich durch Fachpersonal in streng vom Qualitätsmanagement Mattei festgelegten Arbeitsfolgen.

Unsere Aufmerksamkeit gilt immer den Anforderungen der Kunden

GLOBALE BERATUNG UND SERVICE

Mattei ist mit ihrem Verkaufs- und Servicenetz in der ganzen Welt mit einer breiten Reihe von Dienstleistungen vertreten. Bei Kauf eines Mattei Kompressors steht dem Betreiber ein qualifizierter Kundendienst zur Verfügung, der in kürzester Zeit allen einschlägigen Anforderungen nachkommen kann.

Originalersatzteile

Die Originalersatzteile von Mattei, **MOP** (Mattei Original Spare Parts), werden nach genauen technischen Spezifikationen und in Übereinstimmung mit den einschlägigen Standards konstruiert und gefertigt. Nur ein Mattei Originalersatzteil gewährleistet auf Dauer dieselbe Leistung, Zuverlässigkeit und Sicherheit.

- Mattei Originalersatzteile sind unerlässlich für die Leistungsfähigkeit der Anlage
- Die Ersatzteile sind immer ab Lager lieferbar
- Geprüfte Qualität und Übereinstimmung mit den Spezifikationen des Herstellers
- Das Einhalten der Wartungsintervalle wird dringend empfohlen

MIEM: Mattei Intelligent Energy Management

Die Kosten zur Erzeugung einer bestimmten Druckluftmenge hängen großteils von der Effizienz des Verdichtungssystems ab. Um eine nennenswerte Energieersparnis erzielen zu können, ist es erstens wichtig, den niedrigsten Betriebsdruck zu ermitteln, der für die benötigte Druckluftmenge erforderlich ist und zweitens, dass die betreffende Anlage flexibel und entsprechend bemessen ist. Mit der MIEM-Methode ist es möglich, die Angemessenheit einer schon vorhandenen Druckluftanlage zu prüfen und eventuelle Möglichkeiten zur Verbesserung der Effizienz zu ermitteln. Dank einer eigens zu diesem Zweck entwickelten Software sind die Techniker von Mattei in der Lage das bestehende Verwendungsprofil der Druckluft festzustellen und den diesbezüglichen Energieverbrauch zu schätzen. Weiters ist es mit der MIEM-Analyse möglich, mit Hilfe des Computers die energietechnisch beste Lösung auszuarbeiten und Einsparungen bis zu 40% zu erzielen.

Technische Daten

50 Hz

	Modell	8 bar 115 psig L		10 bar 150 psig H		13 bar 175 psig HH		Schalldruck pegel	Elektrom.		Spannung	Behälter	Länge		Breite		Höhe		Gewicht	
		m³/min	cfm	m³/min	cfm	m³/min	cfm	dB(A)	kW	hp	V/f	l	mm	inch	mm	inch	mm	inch	kg	lbs
200	ERC 1	-	-	0,16	5,6	-	-	64	1,5	2	230/1	-	740	29,2	390	15,37	400	15,8	50	110
	ERC 2	-	-	0,24	8,5	-	-	70	2,2	3	230/1	-	740	29,2	390	15,37	400	15,8	55	121
	ERC 1	-	-	0,16	5,6	-	-	64	1,5	2	400/3	-	740	29,2	390	15,37	400	15,8	50	110
	ERC 2	-	-	0,24	8,5	-	-	70	2,2	3	400/3	-	740	29,2	390	15,37	400	15,8	55	121
	ERC 3	-	-	0,32	11,3	-	-	70	3	4	400/3	-	740	29,2	390	15,37	400	15,8	55	121
	ERCS 1	-	-	0,16	5,6	-	-	64	1,5	2	230/1	90	1000	39,4	460	18,13	890	35,1	80	176
	ERCS 2	-	-	0,24	8,5	-	-	70	2,2	3	230/1	90	1000	39,4	460	18,13	890	35,1	85	187
	ERCS 1	-	-	0,16	5,6	-	-	64	1,5	2	400/3	90	1000	39,4	460	18,13	890	35,1	80	176
	ERCS 2	-	-	0,24	8,5	-	-	70	2,2	3	400/3	90	1000	39,4	460	18,13	890	35,1	85	187
	ERCS 3	-	-	0,32	11,3	-	-	70	3	4	400/3	90	1000	39,4	460	18,13	890	35,1	85	187
	ERCS 1	-	-	0,16	5,6	-	-	64	1,5	2	230/1	200	1050	41,4	600	23,6	1080	42,6	125	275
	ERCS 2	-	-	0,24	8,5	-	-	70	2,2	3	230/1	200	1050	41,4	600	23,6	1080	42,6	130	286
	ERCS 1	-	-	0,16	5,6	-	-	64	1,5	2	400/3	200	1050	41,4	600	23,6	1080	42,6	125	275
	ERCS 2	-	-	0,24	8,5	-	-	70	2,2	3	400/3	200	1050	41,4	600	23,6	1080	42,6	130	286
	ERCS 3	-	-	0,32	11,3	-	-	70	3	4	400/3	200	1050	41,4	600	23,6	1080	42,6	130	286
500	ERC 4	0,7	24,7	0,53	18,7	0,49	17,3	71	4	5	400/3	-	1140	44,9	600	23,6	700	27,6	130	286
	ERC 5	0,89	31,4	0,76	26,8	0,57	20,1	71	5,5	7,5	400/3	-	1140	44,9	600	23,6	700	27,6	130	286
	ERC 7	1,38	48,7	1,15	40,6	0,96	33,9	75	7,5	10	400/3	-	1460	57,5	660	26,0	740	29,1	240	528
	ERC 11	1,97	69,6	1,7	60	1,35	47,7	75	11	15	400/3	-	1460	57,5	660	26,0	740	29,1	265	583
	ERCS 4	0,7	24,7	0,53	18,7	0,49	17,3	71	4	5	400/3	270	1480	58,3	670	26,4	1240	48,9	200/220*440/484*	
	ERCS 5	0,89	31,4	0,76	26,8	0,57	20,1	71	5,5	7,5	400/3	270	1480	58,3	670	26,4	1240	48,9	200/220*40/484*	
	ERCS 7	1,38	48,7	1,15	40,6	0,96	33,9	75	7,5	10	400/3	270	1530	60,3	730	28,8	1270	50,04	310/330*682/726*	
	ERCS 11	1,97	69,6	1,7	60	1,35	47,7	75	11	15	400/3	270	1530	60,3	730	28,8	1270	50,04	335/355*737/781*	
1000	ERC 15 (**)	2,7	95,3	2,2	77,7	1,87	66	79	15	20	400/3	-	1660	65,4	690	22,9	910	38,2	350	770
	ERC 18 (**)	3,28	115,8	2,64	93,2	2,26	79,8	79	18,5	25	400/3	-	1660	65,4	690	22,9	910	38,2	390	858
	ERC 22 (**)	3,75	132,4	3,2	113	2,57	90,7	79	22	30	400/3	-	1660	65,5	690	22,9	910	38,2	390	858
2000	ERC 30 (**)	5,62	198,4	4,67	164,9	3,67	129,6	84	30	40	400/3	-	1620	63,8	770	30,3	1340	53	650	1430
	ERC 37 (**)	6,8	240,1	5,65	199,5	4,8	169,5	84	37	50	400/3	-	1620	63,8	770	30,3	1340	53	725	1595
	ERC 45 (**)	8,28	292,4	7	247,2	5,85	206,6	84	45	60	400/3	-	1620	63,8	770	30,3	1340	53	755	1661
	ERC 55 (**)	-	-	8,9	314,3	7,1	250,7	84	55	75	400/3	-	1620	63,8	770	30,3	1340	53	760	1672

(*) Varianten HH
(**) Lieferbar mit Energierückgewinnung (R).

Leistungsdaten nach ISO 1217 Annex C;
Schalldruckpegel nach ISO 2151 Toleranz: ± 3 dB(A
Arbeitsdruck: 8-bar-Varianten bei 7,5 bar; 10-bar-Varianten bei 9,5 bar; 13-bar-Varianten bei 12,5 bar

60 Hz

	Modell	8 bar 115 psig LX		10 bar 150 psig HX		13 bar 175 psig HHX		Schalldruck pegel	Elektrom.		Spannung	Behälter	Länge		Breite		Höhe		Gewicht	
		m³/min	cfm	m³/min	cfm	m³/min	cfm	dB(A)	kW	hp	V/f	l	mm	inch	mm	inch	mm	inch	kg	lbs
200	ERC 1	-	-	0,14	5	-	-	66	1,5	2	230/1	-	740	29,2	390	15,37	400	15,8	50	110
	ERC 2	-	-	0,19	7	-	-	66	2,2	3	230/1	-	740	29,2	390	15,37	400	15,8	55	121
	ERC 1	-	-	0,14	5	-	-	66	1,5	2	460/3	-	740	29,2	390	15,37	400	15,8	50	110
	ERC 2	-	-	0,19	7	-	-	66	2,2	3	460/3	-	740	29,2	390	15,37	400	15,8	55	121
	ERCS 1	-	-	0,14	5	-	-	66	1,5	2	230/1	90	1000	39,4	460	18,13	890	35,1	80	176
	ERCS 2	-	-	0,19	7	-	-	66	2,2	3	230/1	90	1000	39,4	460	18,13	890	35,1	85	187
	ERCS 1	-	-	0,14	5	-	-	66	1,5	2	460/3	90	1000	39,4	460	18,13	890	35,1	80	176
	ERCS 2	-	-	0,19	7	-	-	66	2,2	3	460/3	90	1000	39,4	460	18,13	890	35,1	85	187
	ERCS 1	-	-	0,14	5	-	-	66	1,5	2	230/1	200	1050	41,4	600	23,6	1080	42,6	125	275
	ERCS 2	-	-	0,19	7	-	-	66	2,2	3	230/1	200	1050	41,4	600	23,6	1080	42,6	130	286
	ERCS 1	-	-	0,14	5	-	-	66	1,5	2	460/3	200	1050	41,4	600	23,6	1080	42,6	125	275
	ERCS 2	-	-	0,19	7	-	-	66	2,2	3	460/3	200	1050	41,4	600	23,6	1080	42,6	130	286
500	ERC 4	0,73	25,8	0,63	22,2	0,43	15,2	73	4	5	460/3	-	1140	44,9	600	23,6	700	27,6	130	286
	ERC 5	1,02	36	0,82	29	0,69	24,4	73	5,5	7,5	460/3	-	1140	44,9	600	23,6	700	27,6	130	286
	ERC 7	1,39	49,1	1,2	42,4	1,18	41,7	77	7,5	10	460/3	-	1460	57,5	660	26,0	740	29,1	240	528
	ERC 11	2,11	74,5	1,87	66	1,65	58,3	77	11	15	460/3	-	1460	57,5	660	26,0	740	29,1	265	583
	ERCS 4	0,73	25,8	0,63	22,2	0,43	15,2	73	4	5	460/3	270	1480	58,3	670	26,4	1240	48,9	200/220*440/484*	
	ERCS 5	1,02	36	0,82	29	0,69	24,4	73	5,5	7,5	460/3	270	1480	58,3	670	26,4	1240	48,9	200/220*40/484*	
	ERCS 7	1,39	49,1	1,2	42,4	1,18	41,7	77	7,5	10	460/3	270	1530	60,3	730	28,8	1270	50,04	310/330*682/726*	
	ERCS 11	2,11	74,5	1,87	66	1,65	58,3	77	11	15	460/3	270	1530	60,3	730	28,8	1270	50,04	335/355*737/781*	
1000	ERC 15 (**)	3,01	106,3	2,65	93,6	2,4	84,7	81	15	20	460/3	-	1660	65,4	690	22,9	910	38,2	350	770
	ERC 18 (**)	3,67	129,6	3,18	112,3	2,58	91,1	81	18,5	25	460/3	-	1660	65,4	690	22,9	910	38,2	390	858
	ERC 22 (**)	3,95	139,5	3,6	127,1	3,1	109,5	81	22	30	460/3	-	1660	65,4	690	22,9	910	38,2	390	858
2000	ERC 30 (**)	6	211,9	5,7	201,3	4,9	173	86	30	40	460/3	-	1620	63,8	770	30,3	1340	53	650	1430
	ERC 37 (**)	7,4	261,3	6,9	243,6	5,85	206,6	86	37	50	460/3	-	1620	63,8	770	30,3	1340	53	725	1595
	ERC 45 (**)	9,9	349,6	8,7	307,2	7,2	254,2	86	45	60	460/3	-	1620	63,8	770	30,3	1340	53	755	1661

(*) Varianten HH
(**) Lieferbar mit Energierückgewinnung (R).

Leistungsdaten nach ISO 1217 Annex C;
Schalldruckpegel nach ISO 2151 Toleranz: ± 3 dB(A
Arbeitsdruck: 8-bar-Varianten bei 7,5 bar; 10-bar-Varianten bei 9,5 bar; 13-bar-Varianten bei 12,5 bar

ITALY - ING. ENEA MATTEI SpA
Strada Padana Superiore, 307
20090 VIMODRONE (MI)
Tel + 39 02253051 - Fax +39 0225305243
E-mail: info@mattei.it

www.matteigroup.com

Autorisierter Händler und Servicecenter:

REMCO
DRUCKLUFTTECHNIK AG

+41 71 973 75 00 / info@remco.ch / www.remco.ch
Aspstrasse 8, 8472 Seuzach, Schweiz

20018021 - Änderungen ohne Ankündigung vorbehalten. Bilder sind nur für illustrative Zwecke.